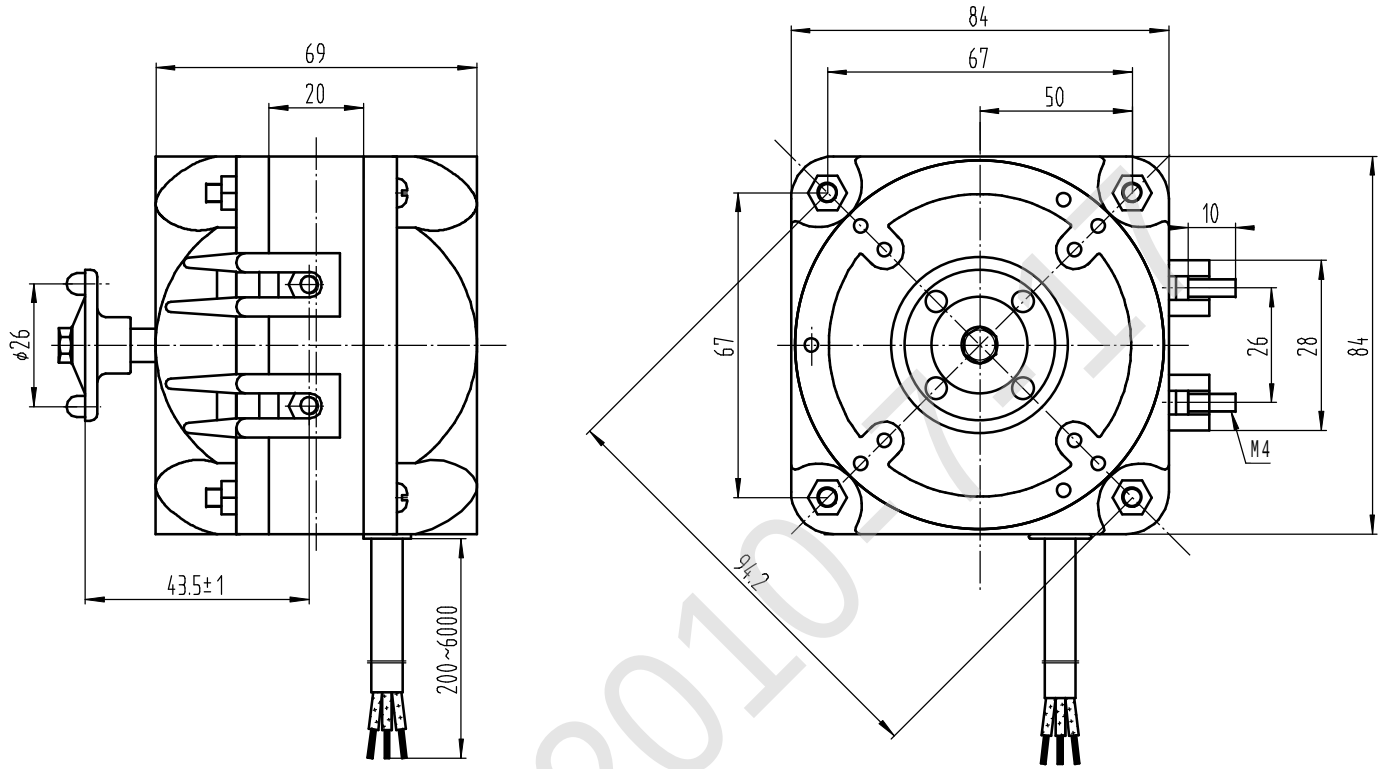

2010-7-1

标记	处数	分区	更改文件号	签名	年、月、日	YJF82/20-4 外形图		GBJN3.137.134
设计			标准化			阶段标记	重量	比例
审核								1:1
工艺			批准			共 张	第 张	常州五王电机有限公司