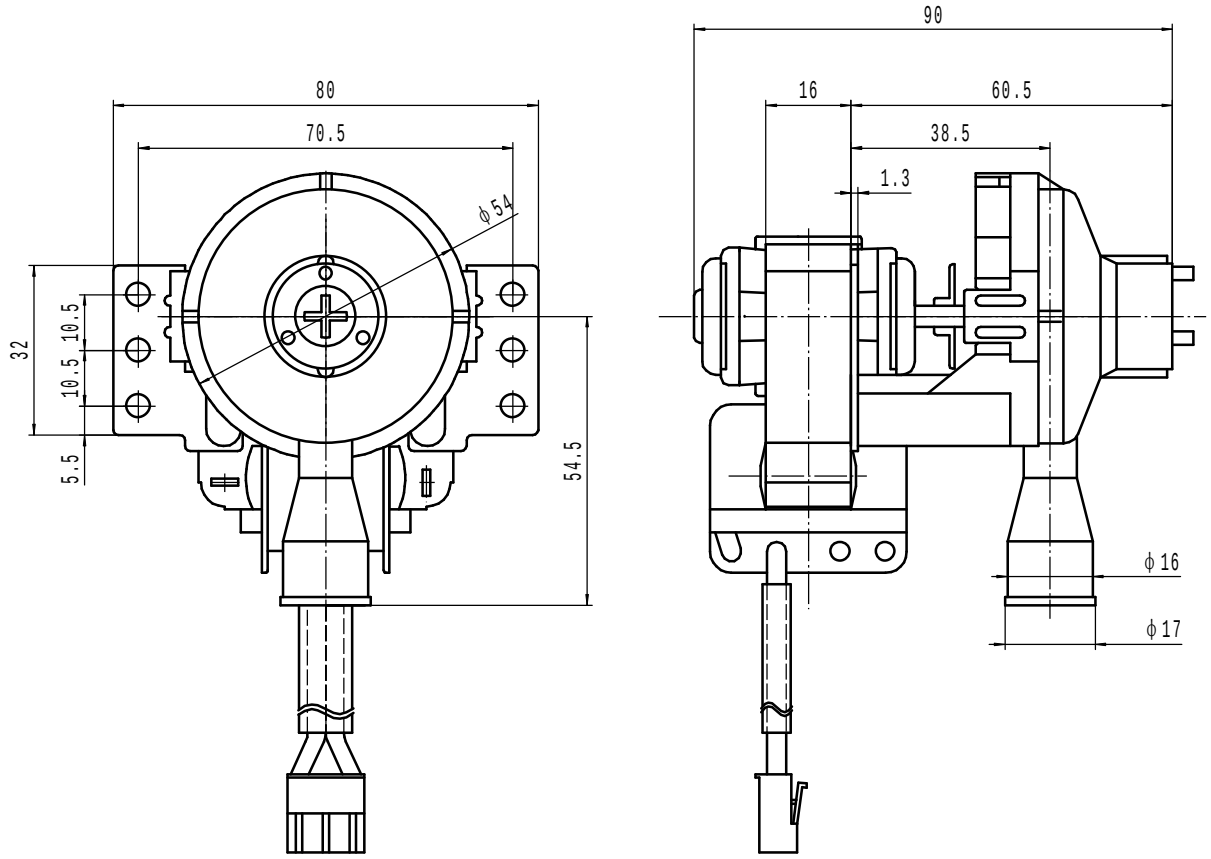

					48/16水泵电机外形图		GBJN*.***.***
标记	处数	更改文件名	签 字	日 期			
设 计		陈俊杰	2010-03-03		图 样 标 记	重 量	比 例
							1:1
			日 期		共 张	第 张	常州五王电机有限公司