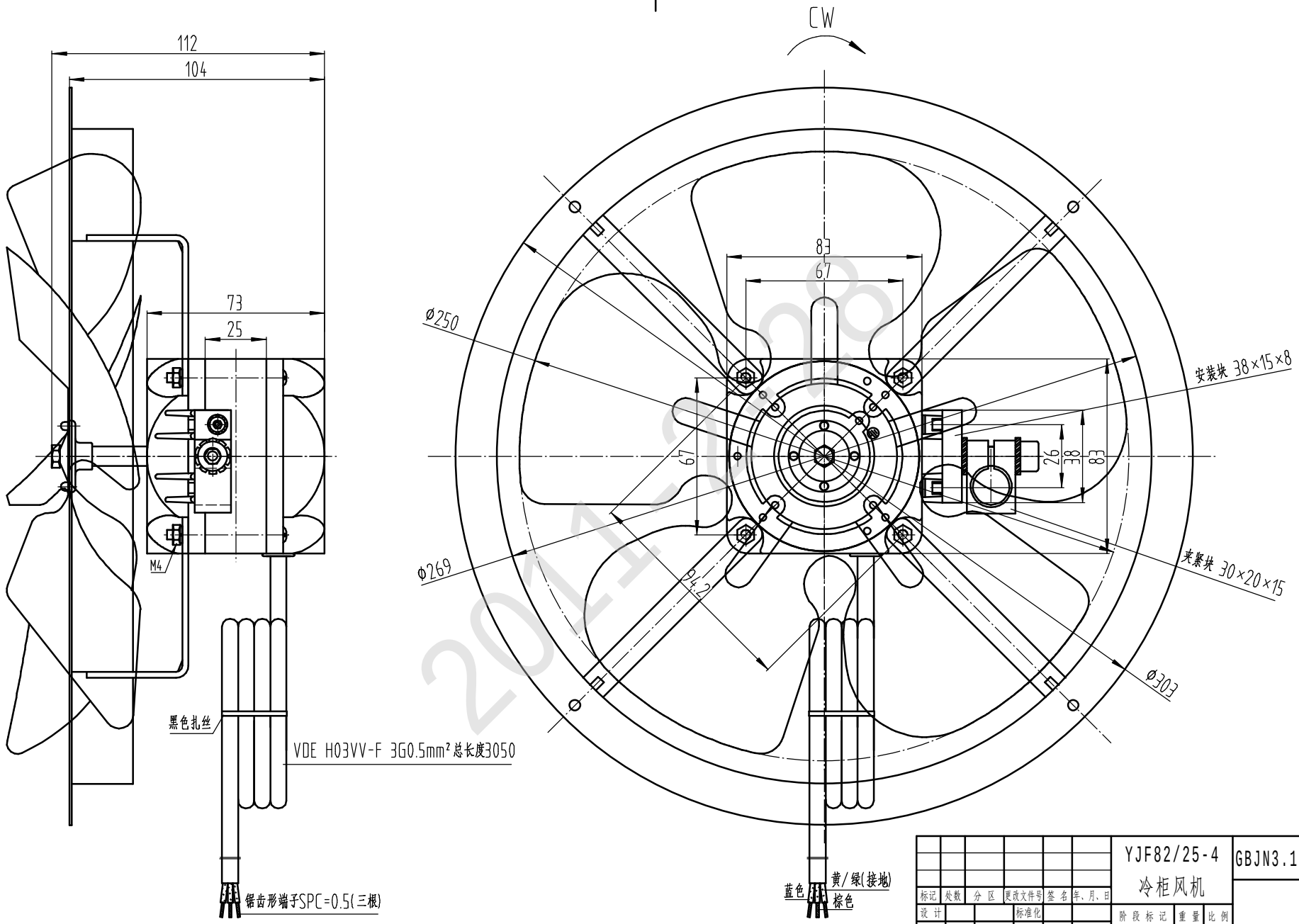

标记	处数	分区	更改文件号	签名	年、月、日	YJF82/25-4 冷柜风机			GBJN3.137.341
设计			标准化			阶段标记	重量	比例	
								1:1	常州五王电机有限公司
审核						共 张	第 张		
工艺			批准						

2014-2008