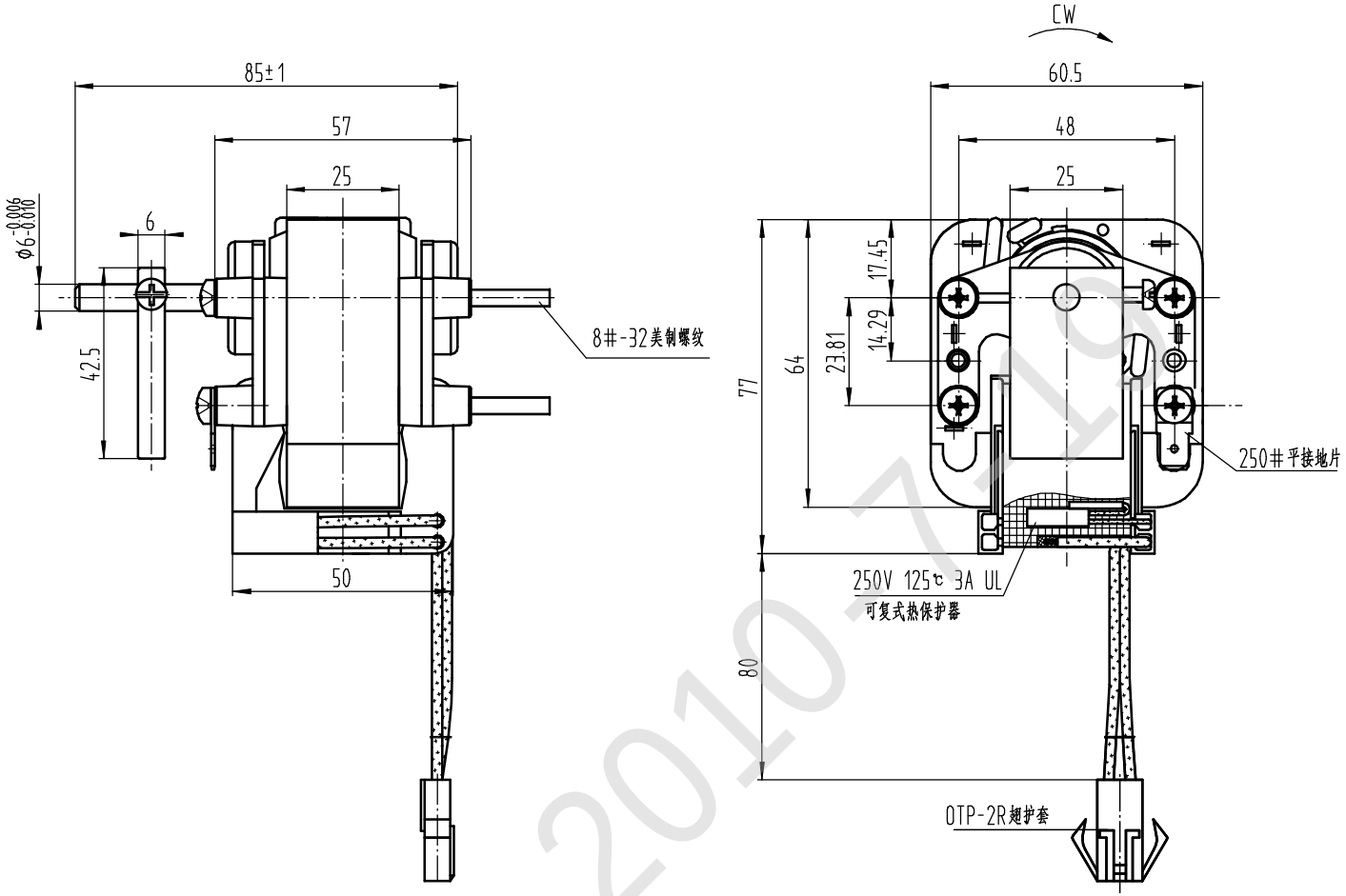

2010-7-19

标记	处数	分区	更改文件号	签名	年、月、日	YJF61/26 外形图		GBJN3.137.296
设计			标准化			阶段标记	重量	比例 1:1
审核								常州五王电机有限公司
工艺			批准			共 张	第 张	